Rolf

CONFORMITÉ SANITAIRE

GARANTIE

Référence : **45161**

MÉLANGEUR D'ÉVIER ROND'O - CROISILLONS EN CROIX DESIGN

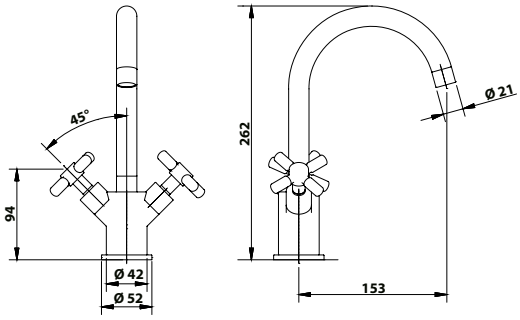

- **• CROISILLONS MÉTAL CHROMÉ**
- **• TÊTES CÉRAMIQUES 1/4 DE TOUR**
- **• BEC ORIENTABLE AVEC AÉRATEUR ANTICALCAIRE**
- **• INSTALLATION SIMPLE ET RAPIDE.**
- **• SIMPLICITÉ ET SOBRIÉTÉ DE SON DESIGN.**

DESCRIPTION	Mélangeur d'évier mural au design contemporain, composé tout métal, à la finition chromée esthétique et soignée. - Bec orientable avec aérateur anticalcaire qui limite les méfaits du tartre. - Les têtes céramiques 1/4 de tour facilitent la manœuvre des croisillons et assurent une durabilité par son insensibilité aux effets du calcaire. - Croisillons design en croix pour une meilleure préhension. - Livré avec flexibles EPDM anti - torsion pré - montés.
CARACTÉRISTIQUES	Croisillons métal chromé Têtes céramiques 1/4 de tour Bec orientable avec aérateur anticalcaire 1 point de fixation Flexible EPDM anti-torson pré-montés
APPLICATIONS	Robinetterie d'évier
CONDITIONS D'UTILISATION	Veiller au bon positionnement des joints pour une parfaite étanchéité
COMPATIBILITÉ	S'installe sur tous les types d'évier
PRÉCAUTION D'EMPLOI	Veiller au bon positionnement des joints pour une parfaite étanchéité

SPECIFICATIONS D'INSTALLATION	Permet l'équipement sanitaire des salles de bains et cuisine.
	Garantie 5 ans sur cartouches et défauts de fabrication. Cf conditions générales de vente.
PRESCRIPTION DE POSE	Avant le montage nettoyer la tuyauterie pour éliminer toute impureté Pour la pose d'une robinetterie, se reporter à l'instruction spécifique de montage
PRESCRIPTION D'ENTRETIEN	Nettoyage à l'eau savonneuse avec un chiffon doux et bien sécher - Ne pas utiliser de produits nocifs, abrasifs ou chlorés

AYOR Water & Heating solutions - 13 place Francheville - BP 202- 24052 Périgueux CT Cedex 9 - Tél. 05 53 02 69 70 - www.ayor.fr